設定

⊖と⊕ボタンを同時に押すとTEMPと表示された設定画面に切り替わります。
各設定項目で OK ボタンを押すと設定値の変更画面に切り替わります。
⊖と⊕ボタンで各設定値の変更ができます。

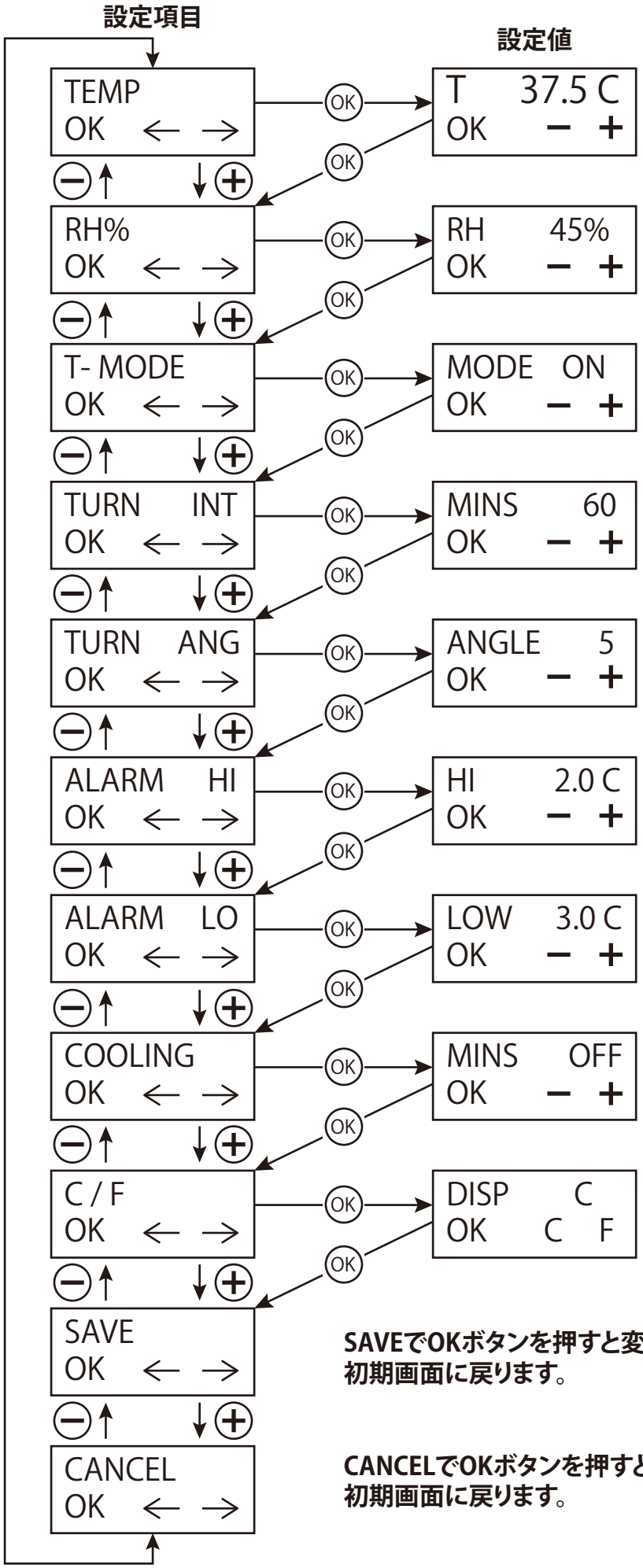

孵卵温度　※13ページをご参照ください
設定範囲：20.0 ～ 40.0 ℃
初期値：37.5 ℃
※外気温度が設定温度以上の場合、設定温度の制御ができません。

孵卵湿度　※13ページをご参照ください
設定範囲：20% ～ 80%
初期値：45%
※外気湿度が設定湿度以上の場合、設定湿度の制御ができません。

転卵モード
設定項目：ON または OFF
初期値：ON（自動転卵）

転卵間隔　自動転卵の間隔の設定です
設定範囲：5 ～ 180分
初期値：60分

転卵角度　転卵時のモーター作動秒の設定です
設定範囲：1 ～ 20秒
初期値：5秒

高温度警告　※12ページをご参照ください
設定範囲：1.0 ～ 5.0 ℃
初期値：2.0 ℃

低温度警告　※12ページをご参照ください
設定範囲：1.0 ～ 5.0 ℃
初期値：3.0 ℃

放冷時間　※16ページをご参照ください
設定範囲：10 ～ 360分
初期値：OFF（放冷機能停止）
※24時間中にヒーターを停止させる時間です。
孵卵開始7日間、孵卵末期は放冷機能は停止させてください。

表示温度単位
設定項目：C（摂氏）または F（華氏）
初期値：C（摂氏）

SAVEでOKボタンを押すと変更した設定値が保存されて初期画面に戻ります。

CANCELでOKボタンを押すと変更した設定値は保存されずに初期画面に戻ります。